接水	品番	部品名	材質	規格番号	記号	
	15	ガイドリーフ	ポリプロピレン		PP	
○	16	Oリング	合成ゴム		NBR	
○	17	パッキン	合成ゴム		NBR	
	18	ガイドナット	青銅鋳物6種	JIS H 5120	CAC406	
○	19	ユニオンソケット	硬質塩化ビニル		PVC	JIS K 6743 HITS
	20	スペーサー	ポリエチレン		PE	

注1）：部品表「接水」欄の○印及び 部品引出し番号の◎印は、水道水との接水部をしめす。

注2）：番号19のユニオンソケットは耐衝撃性硬質塩化ビニル管（HIVP）用とする。

接水	品番	部品名	材質	規格番号	記号	摘要
○	1	胴	青銅鋳物6種	JIS H 5120	CAC406	鉛除去表面処理
			ビスマス青銅鋳物2種	JIS H 5120	CAC902	
○	2	ボール押え	青銅鋳物6種	JIS H 5120	CAC406	鉛除去表面処理
			ビスマス青銅鋳物2種	JIS H 5120	CAC902	
○	3	ボール	青銅連鋳鋳物6種	JIS H 5121	CAC406C	電着塗装
			ビスマス青銅連鋳鋳物2種or3種	JIS H 5121	CAC902Cor903C	
○	4	ボールシート	テフロン樹脂		PTFE	
○	5	Oリング	合成ゴム		NBR	
○	6	ステム	快削黄銅棒	JIS H 3250	C3604BD	Ni・Crメッキ
○	7	Oリング	合成ゴム		NBR	
	8	ステムナット	快削黄銅棒	JIS H 3250	C3604BD	
	9	ストッパーピン	ステンレス鋼棒	JIS G 4303	SUS304-B	
	10	ハンドル	青銅鋳物6種	JIS H 5120	CAC406	
	11	止めネジ	ステンレス鋼棒	JIS G 4303	SUS304-B	
○	12	伸縮ユニオン	青銅鋳物6種	JIS H 5120	CAC406	鉛除去表面処理
			青銅連鋳鋳物6種	JIS H 5121	CAC406C	
			ビスマス青銅鋳物2種	JIS H 5120	CAC902	
			ビスマス青銅連鋳鋳物2種or3種	JIS H 5121	CAC902Cor903C	
	13	袋ナット	青銅鋳物6種	JIS H 5120	CAC406	
	14	伸縮パッキン	合成ゴム		NBR	

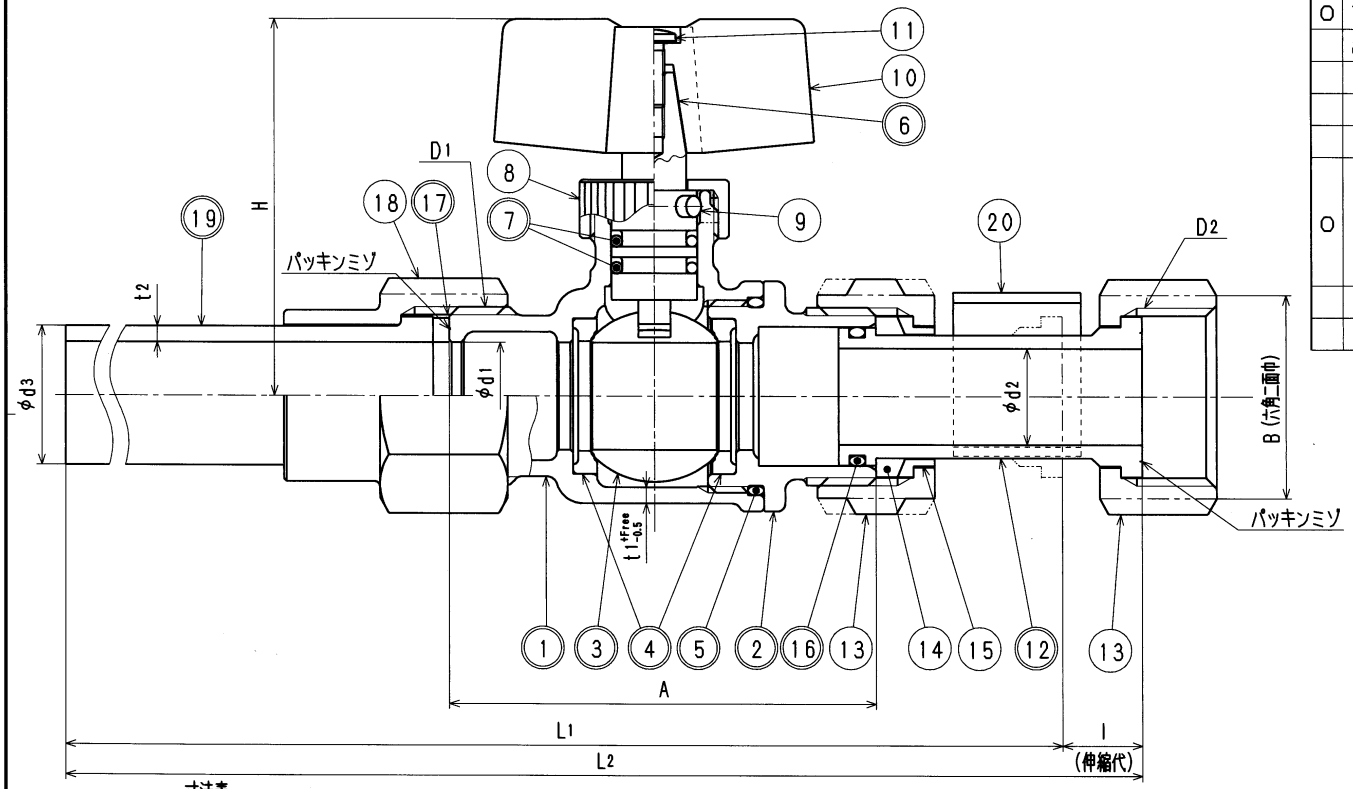

寸法表

(mm)

呼び径	A	B	D1	D2	d1	d2	d3	H	L1	L2	l	t1	t2
13	65	31	G3/4	G3/4	13	12	19	57.5	177	192	15	2.5	2.5
20	80	38	G1	G1	20	18	26	70.5	208	223	15	3.0	3.0
25	90	47	G1 1/4	G1 1/4	25	24	31	74.0	231	246	15	3.0	3.5

図中の管用平行オネジは、JIS B0202（管用平行ネジ）B級とする。

来歴 No	日付	理由	担当
2			
1			

該当規格

コード				品番	BEB-CB-HIVP
承認	検図	製図	設計	品名	ボール伸縮 蝶H 伸縮部カバー付HIVP管対応
		桶川	桶川	尺度	Free mm
株式会社タブチ				日付	2016年 5月 7日 A3